CATER

用户手册

CUSBEST.com

UM_ZH

Part No.: 1764113_01

COFFEE QUEEN ORIGINAL

目录 2
概述 4
简介 4
警告 4
注意事项 4
设计用途 4
规格和重量 5
一般功能描述 5
部件概览 6
正视图 SINGLE CATER 6
正视图 CATER 7
背视图 SINGLE CATER 8
背视图 CATER 9
按钮和显示屏信息 10
按钮功能 10
冲煮时的显示屏指示 10
安装和启动 11
定位 11
供水连接 11
电气连接和启动 12
操作 13
冲煮咖啡 13
滤纸定位 13
添加咖啡 13
冲煮漏斗和真空保温瓶定位 13
开始冲煮 14
放出热水 14
保持温度和香味 15
清洁和护理 16
每日清洁 16
每周清洁 17
必要时进行外部清洁 17
程序设定 18
调节水温 18
调节水量 18

和客行 CUSBEST.com

显示屏显示信息 19
错误信息 19
尺寸图 20
SINGLE CATER 20
CATER 21
保温瓶 22

新客行 CUSBEST.com

下列文本框中可能出现一些重要的信息

重要！信息	注意！信息	更多信息	备注 信息

简介

感谢您选择 CATER 滴滤咖啡机。
我们希望您喜欢这台设备！

- 在使用本机器之前，请阅读使用指南。
- 本指南包含重要指导，帮助您正确和安全地使用本咖啡机。
- 请将本指南放置于方便取用的地方，以便将来参考。

警告

- 请勿将机器、插头或电源电缆浸没在水中，以免发生触电危险。
- 本机器不可由存在身体、感觉或精神障碍或缺乏经验和知识的人士（包括儿童）使用，除非在负责该类人群安全的人士的监督和指导下，方可使用。
- 应当监督儿童，防止儿童玩弄该机器。
- 如果电源电缆、插头受损或机器跌落，请勿使用本机器。
- 如果电源电缆受损，必须由制造商、维修代理商或具有类似资格的人员更换，以免发生危险。
- 请将本机器连接至安装正确和接地安全的插座上，插座的线路电压应当与本机器的技术数据相匹配。

新客行 cUSBEST.com

注意事项

- 请勿在户外使用本机器，使其遭受各种天气侵袭（雨、雪、霜），否则将对本机器造成严重损坏。
- 请勿擅自拆机或维修。为避免危险，请由技术维修点、维修中心或具备资格的人员修理本机器。
- 当机器长时间不使用时，请将电源电缆从插座上拔出。在拔出插头时，请不要硬拉电线。
- 本机器必须放置于水平位置，该位置能够耐受任何漏水情况。
- 请将本机器放置于儿童无法触及的地方。
- 妥善放置电源电缆，以免他人被绊倒。勿让本机器靠近锋利的棱角和热源。
- 应当使用与本机器一起提供的新软管组，旧的软管组不得重复使用。
- 本机器不适于安装在可能使用喷水器的区域。
- 本机器不得使用喷水器清洗。

设计用途

- 本机器设计供家庭以及其它类似的应用场合使用，例如：
  - 商店中的员工厨房区。
  - 办公室和其它商业工作环境。
  - 农业设施中。
  - 由酒店、汽车旅馆和其它居住环境中的客人使用。
  - 住宿加早餐类型的酒店。
- 为使本机器发挥最佳性能，使用时不得超过下列参数：
  - 最大允许进水压力：800 KPa（8 Bar）
  - 最小允许进水压力：200 KPa（2 Bar）
  - 最高工作温度：40 °C
  - 最低工作温度：10 °C

规格和重量

规格	SINGLE CATER	CATER
热水龙头	有	有
冲煮选项	2	2
高度、宽度、深度	690、205、450 mm	690、410、450 mm
水箱容量	2.5 升	2 x 2.5 升
电源	220-230V 1N~2200 W 50-60Hz	400V 2N~ 4400 W 50-60Hz
冷水接口	½" 外螺纹	½" 外螺纹
产量	17 杯/6 分钟 热水 20 升/小时	34 杯/6 分钟 热水 20 升/小时
真空保温瓶	1 x 2.5 升	2 x 2.5 升

型号/名称	重量
SINGLE CATER	15 kg
CATER	24 kg

新客行 CUSBEST.com

一般功能描述

- 带自动供水的滴滤咖啡机。
- 配有独立的热水龙头。
- 咖啡保存在可拆卸的真空保温桶内。
- 在带有滤纸的冲煮漏斗内冲煮咖啡。
- 冲煮时间约5~6分钟。

正视图 SINGLE CATER

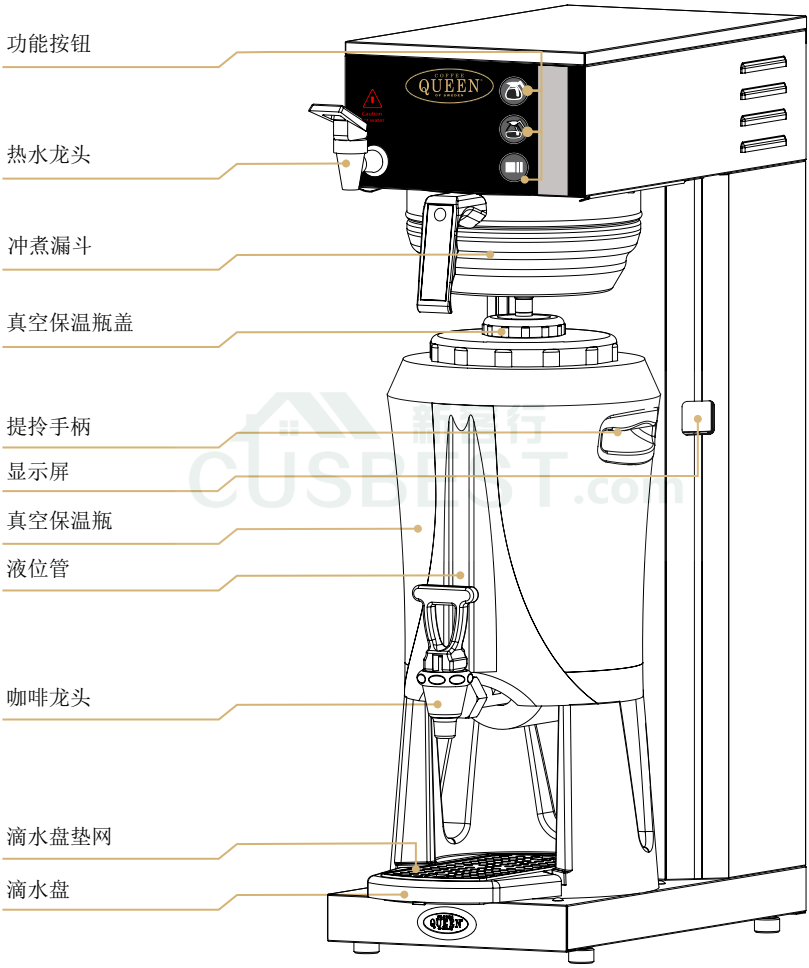

正视图 CATER

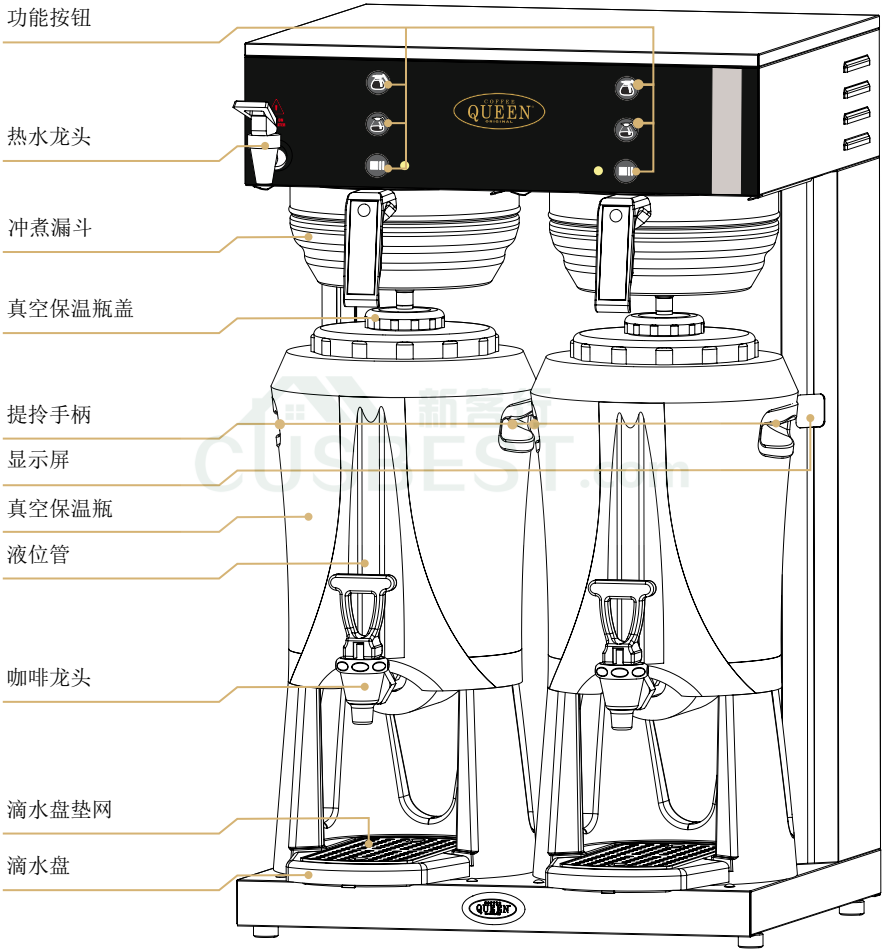
功能按钮
热水龙头
冲煮漏斗
真空保温瓶盖
提拎手柄
显示屏
真空保温瓶
液位管
咖啡龙头
滴水盘垫网
滴水盘
COFFEE
QUEEN
ORIGINAL

背视图 SINGLE CATER

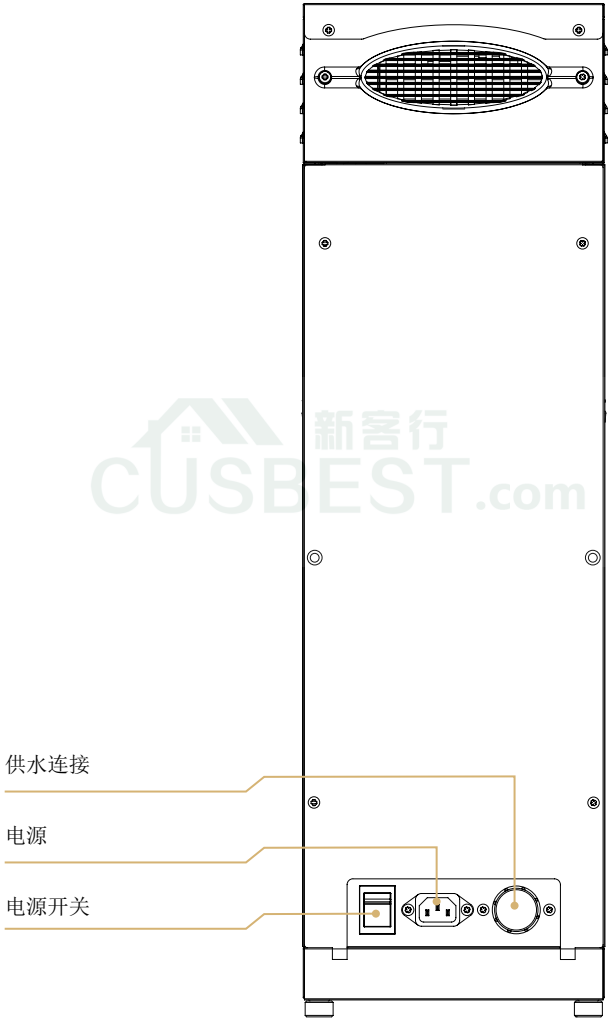

新客行
CUSBEST.com

背视图 CATER

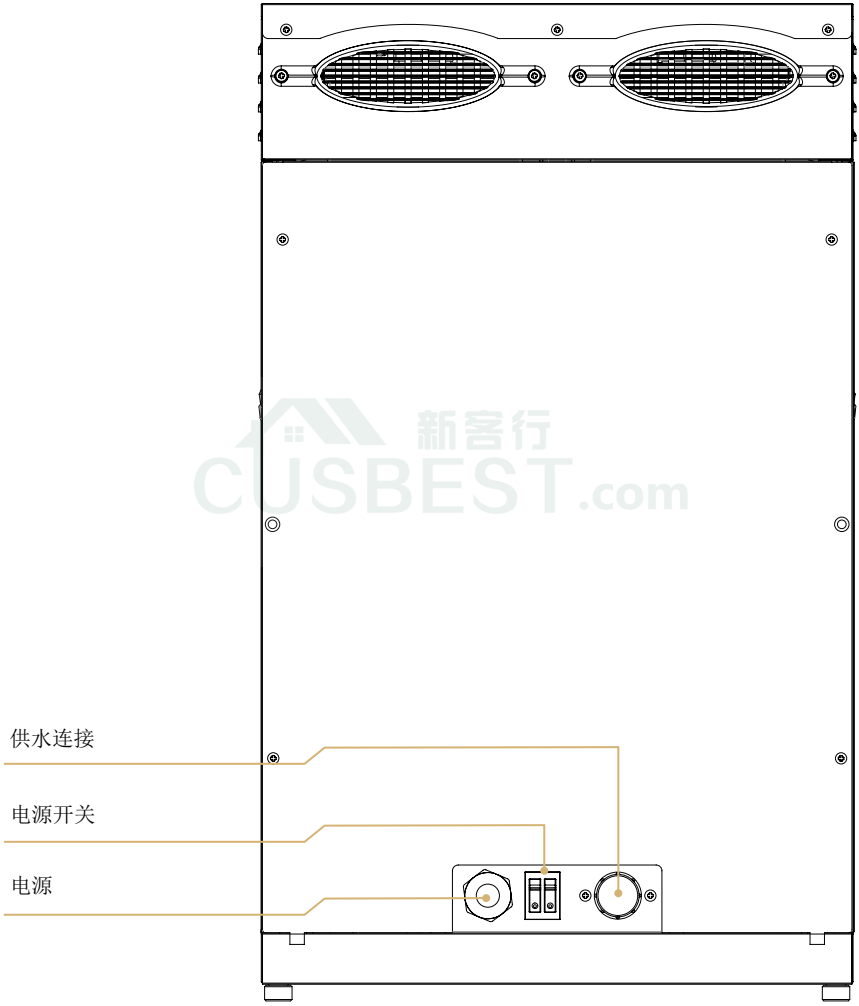

新客行
CUSBEST.com

按钮和显示屏信息

按钮功能

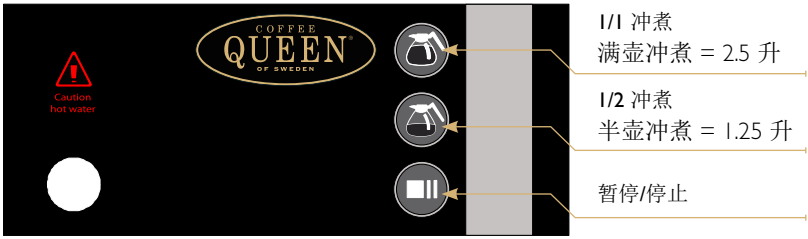

冲煮时的显示屏指示

当机器正在冲煮时

满壶冲煮

显示屏显示：见 A

当机器正在冲煮时

半壶冲煮

显示屏显示：见 B

新客行 CUSBEST.com

定位

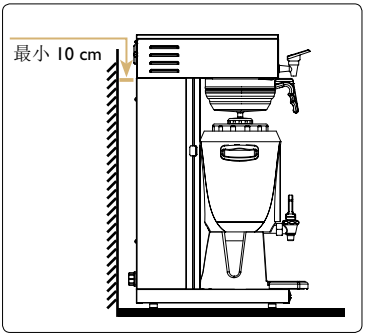

- 将咖啡机放置于平整、水平的表面，该表面应当能够承受机器的重量。

备注	确保机器背面空气能够流通（最小间隙 10 cm）。

新客行 CUSBEST.com

供水连接

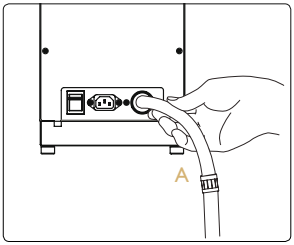

- 使用 ½" R 型接头将提供的水管连接至冷水接口。当推动机器到正确位置时，确保不会对水管造成干扰，从而确保水流正常。
- 机器供水由客户负责，并且应当依照供应商的指导和建议安装。
- 在存在高石灰含量问题的地区，应当安装一个软水器。

备注	应当使用与本机器一起提供的新软管组，旧的软管组不得重复使用。建议连接到一个可关闭的阀门。最低水压：2 bar（200 kPa）。最高水压：8 bar（800 kPa）。

电气连接和启动

SINGLE CATER

- 建议：在机器上安装一个断路器和接地故障断路器。
- 重要！

  将插头连接至独立的接地墙面插座：220-230V 50-60Hz, 10Amp.

CATER

- 该滴滤式咖啡机不可多次连接，仅能安装在供电电压符合机身标示电压的电网中。安装工作应当由经授权的电工执行。
- 建议：在机器上安装一个断路器和接地故障断路器。
- 注意！

  仅连接至独立的二相电路

  - 该滴滤式咖啡机应当连接至带零线和地线的 400 V 电路。

  - 使用 10 Amp 保险丝。
- 重要！

  电气安装必须由经认证的电工执行：400V 2N~ 4400 W 50-60Hz

新客行 CREBEST.com

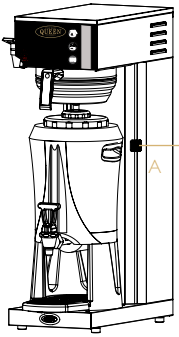

- 打开位于机器后部的开关，机器将开始注水。
- 当机器正在加热时，显示屏将保持闪烁。
- 当水达到正确的温度时，显示屏将停止闪烁并保持常亮（A）。
- 机器现在已准备就绪。

开关

冲煮咖啡

滤纸定位

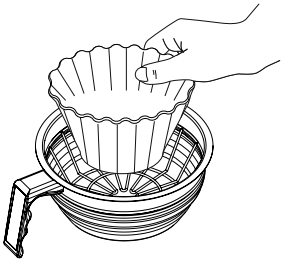

- 将滤纸放入冲煮漏斗。

始终使用咖啡皇后推荐的咖啡滤纸。
滤纸类型 110 mm 滤纸，产品编号 110110

添加咖啡

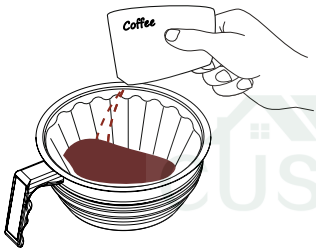

推荐咖啡粉量为 60 g/L

新客行 CUSBEST.com

- 添加咖啡（餐厅/餐饮用研磨咖啡）。
- 确保咖啡分布均匀。

冲煮漏斗和真空保温瓶定位

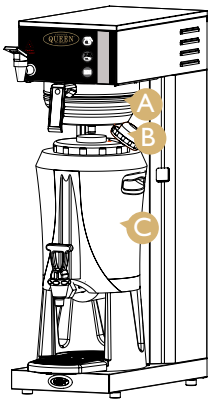

- 将冲煮漏斗插入滑道并推至定位（A）。
- 松开真空保温瓶的上盖（B），然后将真空保温瓶（C）放置到位。
- 确保真空保温瓶位于旋转保温盘的中心。

冲煮咖啡

开始冲煮

- 按下按钮 进行 2.5 升冲煮，按下按钮 进行 1.25 升冲煮

  - 1/1 满壶冲煮，显示屏在 3 条线之间闪烁。
  - 1/2 半壶冲煮，显示屏在下面 2 条线之间闪烁。

- 当冲煮开始后，冲煮指示灯将以红灯亮起。
- 停止/暂停按钮

  - 按下 按钮一次暂停。
  - 在暂停模式下，如需继续冲煮，按下 或
  - 按下 按钮两次，停止冲煮。

- 当冲煮完成后，机器将发出哔哔声并持续 3 秒，冲煮灯将熄灭。
- 现在，您可以安全取出真空保温瓶。

注意！

在显示屏亮起常亮灯光并且听到准备就绪的哔哔声之前，请勿取走真空保温瓶，否则可能造成严重的喷溅和灼伤。

新客行 cUSBEST.com

放出热水

注意！

当咖啡正在冲煮时，请勿放出热水。

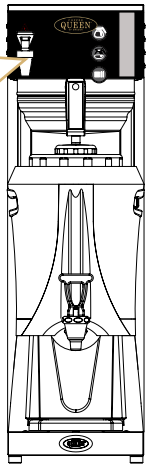

- 握住玻璃杯或水壶，放到水龙头下。
- 抬起红色手柄，开始放出热水。

冲煮咖啡

保持温度和香味

小窍门：如何更好地保持咖啡的温度

预热真空保温瓶，开始冲煮时，在真空保温瓶中仅加水。当冲煮完成后，将真空保温瓶放置大约 1 小时。将水倒出。然后使用咖啡开始冲煮。

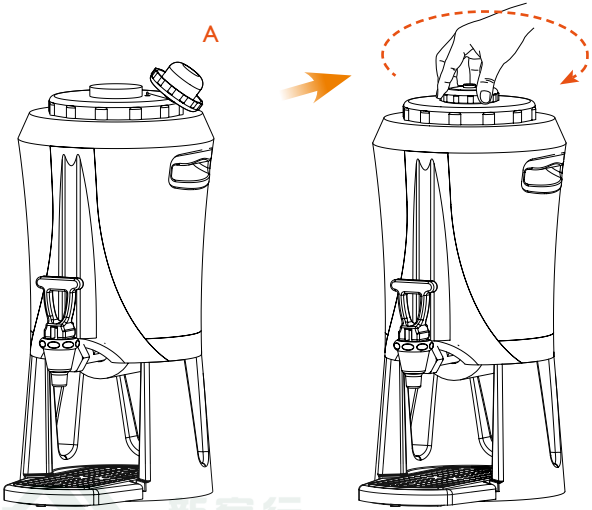

新客行 CUSBEST.com

- 为保持温度和香味，在冲煮后请立即盖好真空保温瓶的盖子（A）。

重要！

- 真空保温瓶中的温度将按 ~1.5 °C/小时的速度下降。从内部容器到咖啡龙头的管中留存大约 30 ml 的咖啡。这一部分没有保温措施，温度下降的速度将快得多。如果真空保温瓶已经有 1 小时没有使用，第一杯咖啡的温度可能较低。第一杯后的咖啡将不受此影响。

实现最佳品质的小窍门	▪ 请勿改变咖啡的推荐粉量。 ▪ 不要将新鲜冲煮的咖啡与陈咖啡混合。 ▪ 在下一次冲煮之前，请冲洗真空保温瓶。 ▪ 在一次冲煮后，请直接清除掉冲煮漏斗上的滤纸和咖啡渣。 ▪ 每小时放出 50 ml 咖啡，使龙头始终能够提供新鲜和热烫的咖啡。

每日清洁

在每次冲煮前。使用自来水冲洗真空保温瓶。

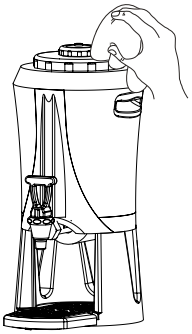

- 使用热水冲洗真空保温瓶和冲煮漏斗。
- 在清洁外部时，请使用软布蘸取液体清洁剂进行清洁，以防止造成刮痕。

- 清洁底板（A）。
- 清洁喷嘴（B）和周围区域。
- 如有需要，清洁喷嘴孔；如有必要，松开喷嘴进行清洁/除垢。

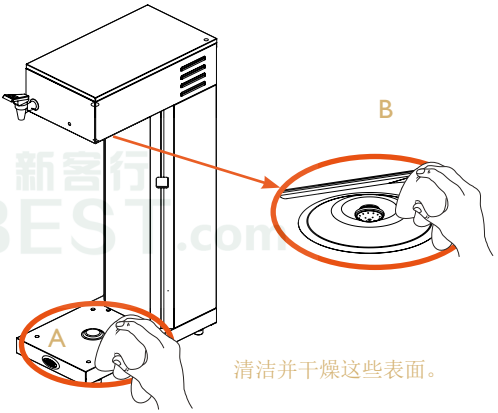

清洁并干燥这些表面。

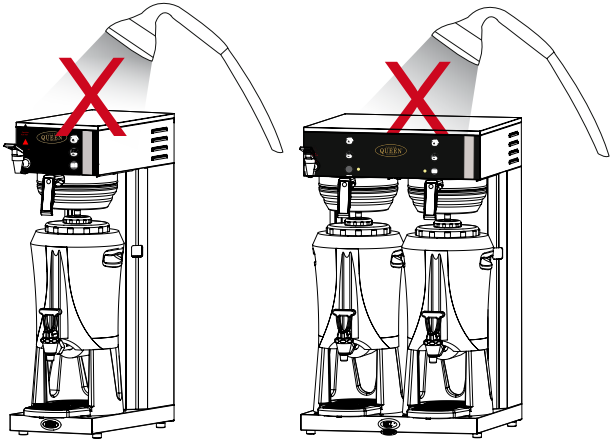

注意！

本机器不得浸没于水中或使用洗碗机清洗。

每周清洁

- 每周都要卸下液位管，使用附带的刷子清洁。
- 拧下大盖，清洁混合管（A）。

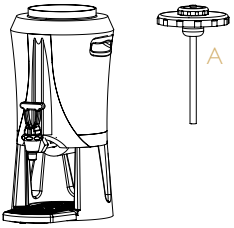

重要！
使用自来水多次冲洗真空保温瓶内部。

清洁 2.5 升容量真空保温瓶

- 用热水加满真空保温瓶。（在没有咖啡和滤纸的情况下进行满壶冲煮）。
- 在真空保温瓶中加入 1 汤匙清洁粉，等待至少 15 分钟。
- 从龙头放出 2/3 的清洁溶液。
- 使用下列清洁刷（B）清洁真空保温瓶。
- 在进行新冲煮之前，请用自来水多次冲洗真空保温瓶。

新家行 CUSBEST.com

选项

产品编号	清洁部件
110102-02	清洁粉
1104231	清洁刷
1103360	用于液位管和混合管的清洁刷

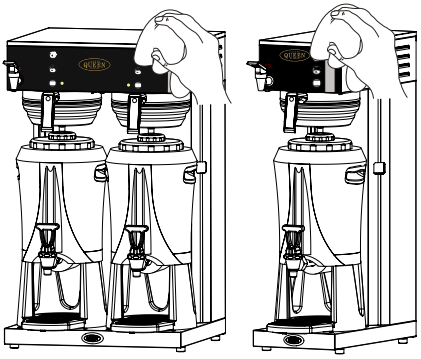

必要时进行外部清洁

- 在清洁机器外部时，请使用软布蘸取液体清洁剂进行清洁，以防止造成刮痕。

调节水温

- 同时按下按钮 和 并保持 5 秒，直至听到一声哔哔声。

  显示屏显示当前设置 94

- 使用按钮调节 =（增加水温）和 =（降低水温）
- 按下 按钮，确认新设置。

  70 °C = 最低温度。
  96 °C = 最高温度。

调节水量

调节	信号
关闭	6
25%	5
20%	4
15%	3
10%	2
5%	1
0%	0
-5%	-1
-10%	-2
-15%	-3
-20%	-4
-25%	-5

- 同时按下按钮 和 并保持 5 秒，直至听到 3 声哔哔声。
  显示屏显示当前设置。
- 使用按钮调节

  =（增加）和 =（减少）

- 按下 按钮，确认新设置。

新客行 CISBEST.com

错误信息

重要！

所有维护和安装均必须由经授权的技术人员执行。

- 错误信息，显示屏显示：E1、E2、E3、E4。

水位控制

显示在显示屏上	- 高水位传感器在低水位传感器之前触发。	- 清洁水位传感器。 - 更换水位传感器。 - 电缆未正确连接。
显示在显示屏上	- 注水时间太长。 - 水压不良。 - 水龙头未打开	- 重启机器。

温度控制

显示在显示屏上	- 超出温度传感器范围。 - 温度传感器破损。 - 电缆松脱。	- 5 °C - 105 °C. - 更换。
显示在显示屏上	- 加热时间太长。 - 固态继电器件破损。 - 元件破损。 - 上限控制缺陷。	- 重启机器。 - 更换固态继电器件。 - 更换加热元件。

新客行 CUBEST.com

SINGLE CATER

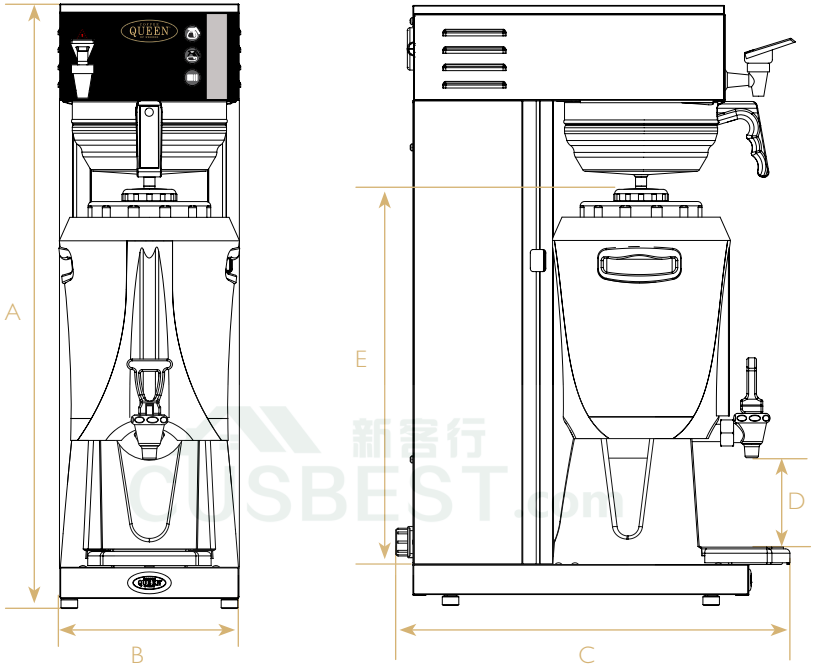

新客行
CUSBEST.com

型号	A	B	C	D	E
SINGLE CATER	690 mm	205 mm	450 mm	105 mm	436 mm

CATER

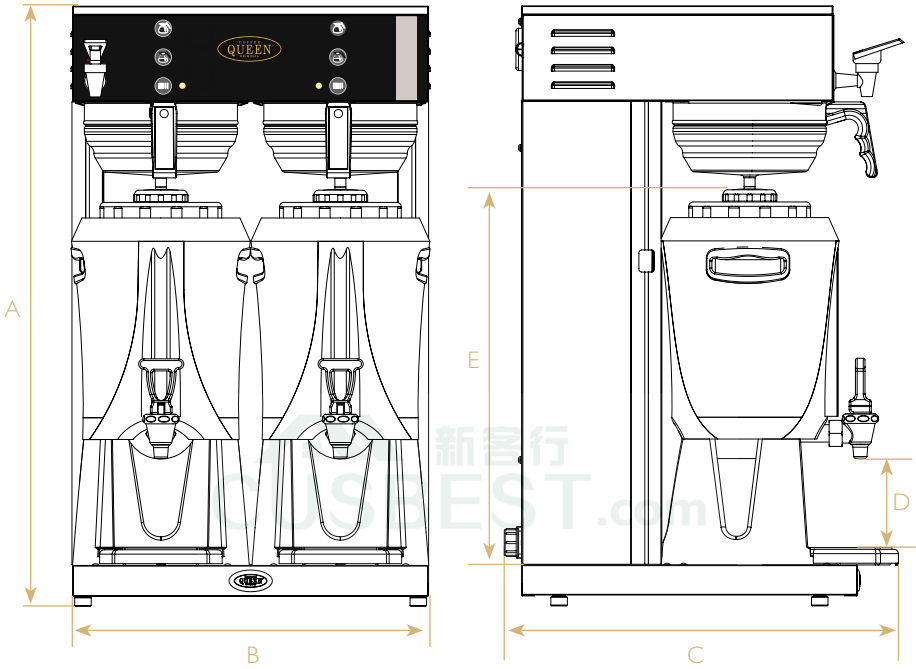

型号	A	B	C	D	E
CATER	690 mm	410 mm	450 mm	105 mm	436 mm

保温瓶

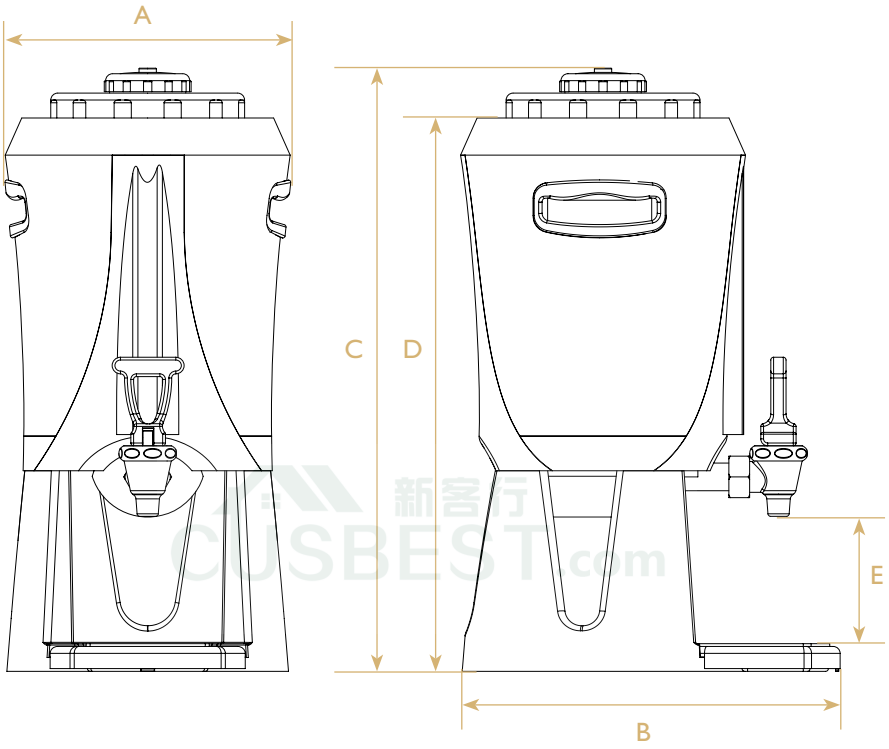

型号	A	B	C	D	E
保温瓶	205 mm	273 mm	436 mm	400 mm	105 mm

新客行
CUSBEST.com

为确保保修有效，必须依照我们的指导满足维护条件、采取适当的预防措施并且及时提出保修申请。

如果存在任何损坏或缺陷可能加剧的风险，在等待维修期间，受影响的机器不应使用。

本保修将不包括：玻璃器皿等的耗材供应，清洁滤纸等正常维护工作，水污染、石灰含量问题，以及电压、压力或水量调节不正确等。

本保修将不包括由于机器的处理和操作不当而导致的损坏或缺陷。

新客行
CUSBEST.com

如需维护

请联络您的经销商

您的经销商

crem®
INTERNATIONAL

www.creminternational.com